AVENTOS

Rozmanitost pohybu výklopů
Sokféle mozgás felnyílókhoz
Poruszająca różnorodność podnośników do frontów górnych
Rozmanitosť pohybu výklopov

AVENTOS HF

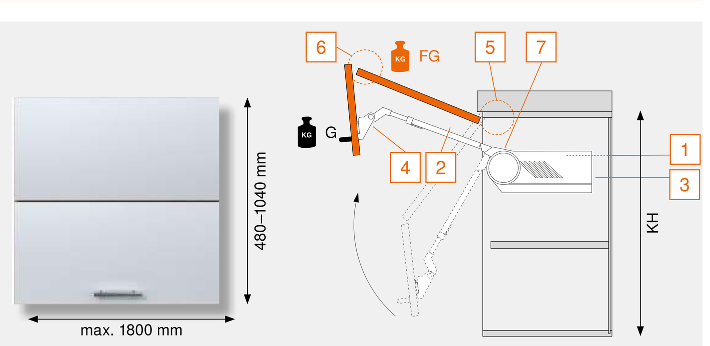

LF

LF = KH [mm] × (FG [kg] + 1 x G [kg])

LF	Typ
LF 960–2650	20F2200.05 (Jednostranný zdvihač)
LF 2600–5500	20F2200.05 (Oboustranný zdvihač)
LF 5350–10150	20F2500.05
LF 9000–17250	20F2800.05
LF 13500–25900[1]	20F2800.05 (Přídavný 3. zdvihač)

- Jednostranný zdvihač / Egyoldali erőhordozó / Siłownik jednostronny / Zdvíhací mech. jednostranný
- Oboustranný zdvihač / Kétoldali erőhordozó / Siłownik obustronny / Zdvíhací mech. obojstranný
- Přídavný 3. zdvihač / 3. kiegészítő erőhordozó / Dodatkowo 3. siłownik / Prídavný tretí zdvíhací mechanizmus

V hraničních oblastech jednotlivých zdvihacích mechanizmů doporučujeme zkoušku dorazu!
Az egyes erőhordozók szélső értékeinél ütköztető próbát javasolunk!
W obszarach granicznych pojedynczego siłownika zalecamy próbę montażu!
V hraničných oblastiach jednotlivých zdvíhacích mechanizmov odporúčame urobiť skúšku fungovania!

Podívejte se na film o montáži a seřízení.
Szerelési és beállítási film megtekintése.
Zobacz film o montażu i regulacji.
Pozrite si film o montáži a nastavení.

		Dřevo	Sklo	Sklo
1				
	LF: 2600–5500	20F2200.05	20F2200.05	20F2200.05
	LF: 5350–10150	20F2500.05	20F2500.05	20F2500.05
	LF: 9000–17250	20F2800.05	20F2800.05	20F2800.05
		21FA000	21FA000	21FA000
2				
	KH: 480–570 mm	20F3200.01	20F3200.01	20F3200.01
	KH: 560–710 mm	20F3500.01	20F3500.01	20F3500.01
	KH: 700–900 mm	20F3800.01	20F3800.01	20F3800.01
	KH: 760–1040 mm	20F3900.01	20F3900.01	20F3900.01
3				
		20F8000[2]	20F8000[2]	20F8000[2]
		21F8000[2]	21F8000[2]	21F8000[2]
4				
	[3]	175H3100	175H3100	175H5B00
	EXPANDO	177H3100E		
5				
		70T5550.TL	70T5550.TL	72T550A.TL
	INSERTA	70T5590BTL	70T5590BTL	
	[3]	175H3100	175H3100	175H3100
	EXPANDO	177H3100E	177H3100E	177H3100E
6				
		78Z5500T	78Z5500T	78Z550AT
	EXPANDO	78Z553ET	78Z553ET	
	[3]	175H3100	173H7100	175H5A00
7				
	104°	20F7051	20F7051	20F7051
	83°	20F7011	20F7011	20F7011

AVENTOS HS

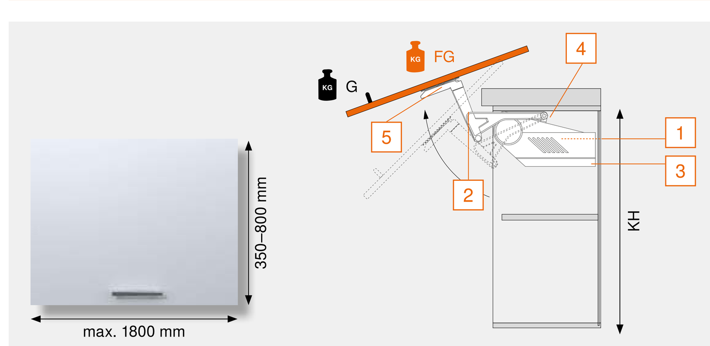

FG [kg] + 1 × G [kg]

KH [mm]	20S2A00.05	20S2B00.05	20S2C00.05
350	2.00–5.00	4.50–9.50	9.25–10.50
355	2.00–4.75	4.50–9.50	9.25–10.50
360	2.00–4.75	4.50–9.50	9.25–10.75
365	2.00–4.75	4.50–9.25	9.00–11.00
370	2.00–4.75	4.50–9.25	9.00–11.00
375	2.00–4.75	4.50–9.25	9.00–11.25
380	2.00–4.75	4.50–9.25	9.00–11.25
385	2.00–4.75	4.50–9.25	9.00–11.50
390	2.00–4.75	4.50–9.00	8.75–11.50
395	2.00–4.75	4.50–9.00	8.75–11.75
400	2.00–4.75	4.25–9.00	8.75–12.00
405	2.25–4.50	4.25–9.00	8.75–12.00
410	2.25–4.50	4.25–9.00	8.75–12.25
415	2.25–4.50	4.25–8.75	8.50–12.50
420	2.25–4.50	4.25–8.75	8.50–12.50
425	2.25–4.50	4.25–8.75	8.50–12.75
430	2.25–4.50	4.25–8.75	8.50–12.75
435	2.25–4.50	4.25–8.75	8.50–13.00
440	2.25–4.50	4.25–8.50	8.25–13.00
445	2.25–4.50	4.25–8.50	8.25–13.25
450	2.25–4.25	4.00–8.50	8.25–13.50
455	2.25–4.25	4.00–8.50	8.25–13.50
460	2.25–4.25	4.00–8.25	8.00–13.75
465	2.25–4.25	4.00–8.25	8.00–13.75
470	2.50–4.25	4.00–8.25	8.00–14.00
475	2.50–4.25	3.75–8.00	7.75–14.00
480	2.50–4.25	3.75–8.00	7.75–14.25
485	2.50–4.25	3.75–8.00	7.75–14.25
490	2.50–4.25	3.75–8.00	7.75–14.50
495	2.50–4.25	3.75–7.75	7.50–14.50
500	2.50–4.25	3.50–7.75	7.50–14.75
505	2.50–4.00	3.50–7.75	7.50–14.75
510	2.50–4.00	3.50–7.75	7.50–14.75
515	2.50–4.00	3.50–7.50	7.25–14.75
520	2.50–4.00	3.50–7.50	7.25–15.00
525	2.50–4.00	3.25–7.50	7.25–15.00

KH [mm]	20S2D00.05	20S2E00.05	20S2F00.05
526	3.00–6.75	6.25–13.00	12.00–16.50
530	3.00–6.75	6.25–12.75	11.75–16.75
535	3.00–6.75	6.25–12.75	11.75–16.75
540	3.00–6.50	6.00–12.75	11.75–17.00
545	3.00–6.50	6.00–12.50	11.50–17.25
550	3.00–6.50	6.00–12.50	11.50–17.25
555	3.00–6.50	6.00–12.50	11.50–17.50
560	3.00–6.50	6.00–12.25	11.25–17.50
565	3.00–6.25	5.75–12.25	11.25–17.75
570	3.00–6.25	5.75-12.25	11.25–17.75
575	3.00–6.25	5.75–12.00	11.00–18.00
580	3.00–6.25	5.75–12.00	11.00–18.00
585	3.00–6.25	5.75–12.00	10.75–18.25
590	3.00–6.00	5.50–12.00	10.75–18.25
595	3.00–6.00	5.50–11.75	10.50–18.50
600	3.00–6.00	5.50–11.75	10.50–18.50
605	3.00–6.00	5.50–11.75	10.50–18.50
610	3.00–6.00	5.50–11.75	10.50–18.50
615	3.00–5.75	5.50–11.50	10.25–18.75
620	3.00–5.75	5.50–11.50	10.25–18.75
625	3.00–5.75	5.50–11.50	10.25–18.75
630	3.00–5.75	5.50–11.50	10.25–18.75
635	3.00–5.50	5.25–11.50	10.25–18.75
640	3.00–5.50	5.25–11.25	10.00–18.75
645	3.00–5.50	5.25–11.25	10.00–18.75
650	3.00–5.50	5.25–11.25	10.00–19.00
655	3.00–5.50	5.25–11.25	10.00–19.00
660	3.00–5.50	5.25–11.25	10.00–19.00
665	3.00–5.25	5.00–11.00	09.75–19.00
670	3.00–5.25	5.00–11.00	09.75–19.00
675	3.00–5.25	5.00–11.00	09.75–19.00

KH [mm]	20S2G00.05	20S2H00.05	20S2I00.05
676	3.50–8.00	7.00–13.50	13.00–21.50
680	3.50–8.00	7.00–13.50	13.00–21.50
685	3.50–8.00	7.00–13.25	12.75–21.50
690	3.50–7.75	6.75–13.25	12.75–21.50
695	3.50–7.75	6.75–13.25	12.50–21.50
700	3.50–7.75	6.75–13.25	12.50–21.50
705	3.50–7.75	6.75–13.25	12.25–21.50
710	3.50–7.75	6.75–13.25	12.25–21.25
715	3.50–7.50	6.75–13.00	12.00–21.25
720	3.50–7.50	6.75–13.00	12.00–21.25
725	3.50–7.50	6.75–13.00	12.00–21.00
730	3.50–7.50	6.75–13.00	11.75–21.00
735	3.50–7.50	6.50–13.00	11.75–20.75
740	3.50–7.25	6.50–12.75	11.75–20.75
745	3.50–7.25	6.50–12.75	11.50–20.50
750	3.50–7.25	6.50–12.75	11.50–20.50
755	3.75–7.25	6.50–12.75	11.25–20.50
760	3.75–7.25	6.50–12.75	11.25–20.25
765	3.75–7.25	6.50–12.50	11.00–20.25
770	3.75–7.00	6.25–12.50	11.00–20.25
775	3.75–7.00	6.25–12.50	11.00–20.25
780	4.00–7.00	6.25–12.50	10.75–20.25
785	4.00–7.00	6.25–12.50	10.75–20.00
790	4.00–7.00	6.00–12.25	10.75–20.00
795	4.00–7.00	6.00–12.25	10.50–20.00
800	4.00–7.00	6.00–12.25	10.50–20.00

Podívejte se na film o montáži a seřízení.
Szerelési és beállítási film megtekintése.
Zobacz film o montażu i regulacji.
Pozrite si film o montáži a nastavení.

			Dřevo	Sklo	Sklo
1					
	KH: 350–525 mm		20S2A00.05	20S2A00.05	20S2A00.05
	KH: 350–525 mm		20S2B00.05	20S2B00.05	20S2B00.05
	KH: 350–525 mm		20S2C00.05	20S2C00.05	20S2C00.05
	KH: 526–675 mm		20S2D00.05	20S2D00.05	20S2D00.05
	KH: 526–675 mm		20S2E00.05	20S2E00.05	20S2E00.05
	KH: 526–675 mm		20S2F00.05	20S2F00.05	20S2F00.05
	KH: 676–800 mm		20S2G00.05	20S2G00.05	20S2G00.05
	KH: 676–800 mm		20S2H00.05	20S2H00.05	20S2H00.05
	KH: 676–800 mm		20S2I00.05	20S2I00.05	20S2I00.05
			21FA000	21FA000	21FA000
2					
	KH: 350–800 mm		20S3500.06	20S3500.06	20S3500.06
			21S3500.01	21S3500.01	21S3500.01
3					
			20S8000[2]	20S8000[2]	20S8000[2]
			21S8000[2]	21S8000[2]	21S8000[2]
4					
1061 mm, Ø 16 mm	FB ≤ 1219 mm	1 ×	20Q1061UN	20Q1061UN	20Q1061UN
	FB > 1219 mm	2 ×	20Q1061UN	20Q1061UN	20Q1061UN
Ø 16 mm	FB > 1219 mm	1 ×	20Q153ZN	20Q153ZN	20Q153ZN
5					
	[3]		20S4200	20S4200	
					20S4200A

AVENTOS HL

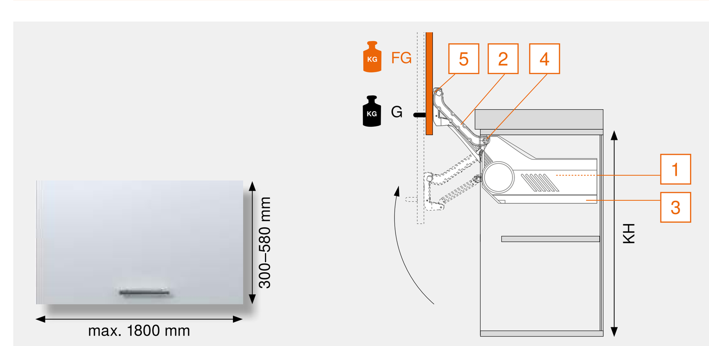

FG [kg] + 1 × G [kg]

KH [mm]		20L2100.05	20L2300.05	20L2500.05	20L2700.05	20L2900.05
300–349 mm	20L3200.06 / 21L3200.01	1.25–4.25 kg	3.50–7.25 kg	6.50–12.00 kg	11.00–20.00 kg	
350–399 mm	20L3500.06 / 21L3500.01	1.25–2.50 kg	1.75–5.00 kg	4.25–9.00 kg	8.00–14.75 kg	13.50–20.00 kg
400–550 mm	20L3800.06 / 21L3800.01		1.75–3.50 kg	2.75–6.75 kg	5.75–11.75 kg	10.50–20.00 kg
450–580 mm	20L3900.06 / 21L3900.01			2.00–5.25 kg	4.25–9.00 kg	8.25–16.50 kg

Podívejte se na film o montáži a seřízení.
Szerelési és beállítási film megtekintése.
Zobacz film o montażu i regulacji.
Pozrite si film o montáži a nastavení.

			Dřevo	Sklo	Sklo
1					
			20L2100.05	20L2100.05	20L2100.05
			20L2300.05	20L2300.05	20L2300.05
			20L2500.05	20L2500.05	20L2500.05
			20L2700.05	20L2700.05	20L2700.05
			20L2900.05	20L2900.05	20L2900.05
			21FA000	21FA000	21FA000
2					
	KH: 300–349 mm		20L3200.06	20L3200.06	20L3200.06
			21L3200.01	21L3200.01	21L3200.01
	KH: 350–399 mm		20L3500.06	20L3500.06	20L3500.06
			21L3500.01	21L3500.01	21L3500.01
	KH: 400–550 mm		20L3800.06	20L3800.06	20L3800.06
			21L3800.01	21L3800.01	21L3800.01
	KH: 450–580 mm		20L3900.06	20L3900.06	20L3900.06
			21L3900.01	21L3900.01	21L3900.01
3					
			20L8000.01[2]	20L8000.01[2]	20L8000.01[2]
			21L8000[2]	21L8000[2]	21L8000[2]
4					
1061 mm	FB ≤ 1219 mm	1 ×	20Q1061UA	20Q1061UA	20Q1061UA
	FB > 1219 mm	2 ×	20Q1061UA	20Q1061UA	20Q1061UA
Ø 16 mm	FB > 1219 mm	1 ×	20Q153ZA	20Q153ZA	20Q153ZA
5					
	[3]		20S4200	20S4200	
					20S4200A

AVENTOS HK

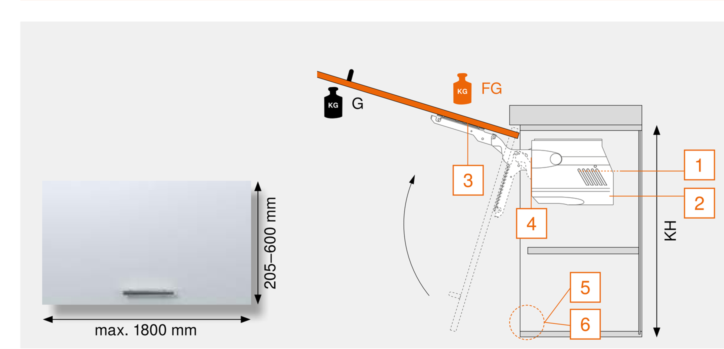

LF

LF = KH [mm] × (FG [kg] + 2 x G [kg])

LF	Typ
LF 480–1500	20K2300.05 / 20K2300T
LF 750–2500	20K2500.05 / 20K2500T
LF 1500–4900	20K2700.05 / 20K2700T
LF 3200–9000	20K2900.05 / 20K2900T

- Oboustranný zdvihač / Kétoldali erőhordozó / Siłownik obustronny / Zdvíhací mech. obojstranný

V hraničních oblastech jednotlivých zdvihacích mechanizmů doporučujeme zkoušku dorazu!
Az egyes erőhordozók szélső értékeinél ütköztető próbát javasolunk!
W obszarach granicznych pojedynczego siłownika zalecamy próbę montażu!
V hraničných oblastiach jednotlivých zdvíhacích mechanizmov odporúčame urobiť skúšku fungovania!

Podívejte se na film o montáži a seřízení.
Szerelési és beállítási film megtekintése.
Zobacz film o montażu i regulacji.
Pozrite si film o montáži a nastavení.

		Dřevo	Sklo	Sklo
1				
	LF: 480–1500	20K2300.05	20K2300.05	20K2300.05
	LF: 750–2500	20K2500.05	20K2500.05	20K2500.05
	LF: 1.500–4900	20K2700.05	20K2700.05	20K2700.05
	LF: 3.200–9000	20K2900.05	20K2900.05	20K2900.05
	LF: 480–1500	20K2300T	20K2300T	20K2300T
	LF: 750–2500	20K2500T	20K2500T	20K2500T
	LF: 1500–4900	20K2700T	20K2700T	20K2700T
	LF: 3200–9000	20K2900T	20K2900T	20K2900T
		21KA000	21KA000	21KA000
2				
		20K8000[2]	20K8000[2]	20K8000[2]
		21K8000[2]	21K8000[2]	21K8000[2]
3				
	[3]	20S4200	20S4200	
				20K4A00A02
4				
	100°	20K7041	20K7041	20K7041
	75°	20K7011	20K7011	20K7011
5				
	Ø 10 × 50 mm	956.1004[4]	956.1004[4]	956.1004[4]
	(KH < 500 mm)			
	Ø 10 × 76 mm	956A1004[4]	956A1004[4]	956A1004[4]
	(KH ≥ 500 mm)			
6				
		956.1201[5]	956.1201[5]	956.1201[5]
		956A1201[5]	956A1201[5]	956A1201[5]
		956A1501[6]	956A1501[6]	956A1501[6]
	EXPANDO (37/32)	956A15E1[6]	956A15E1[6]	956A15E1[6]

AVENTOS HK-S

V závislosti na hodnotě faktoru výkonnosti
Teljesítményfaktortól függ
Szerokość zależna od współczynnika mocy
V závislosti od ukazovateľa výkonnosti

LF

LF = KH [mm] × (FG [kg] + 2 x G [kg])

LF	Typ
LF 220–500	20K2B00.02 / 20K2B00T
LF 400–1000	20K2C00.02 / 20K2C00T
LF 960–2215	20K2E00.02 / 20K2E00T

- Oboustranný zdvihač / Kétoldali erőhordozó / Siłownik obustronny / Zdvíhací mech. obojstranný

V hraničních oblastech jednotlivých zdvihacích mechanizmů doporučujeme zkoušku dorazu!
Az egyes erőhordozók szélső értékeinél ütköztető próbát javasolunk!
W obszarach granicznych pojedynczego siłownika zalecamy próbę montażu!
V hraničných oblastiach jednotlivých zdvíhacích mechanizmov odporúčame urobiť skúšku fungovania!

Podívejte se na film o montáži a seřízení.
Szerelési és beállítási film megtekintése.
Zobacz film o montażu i regulacji.
Pozrite si film o montáži a nastavení.

		Dřevo	Sklo	Sklo
1				
	LF: 220–500	20K2B00.02	20K2B00.02	20K2B00.02
	LF: 400–1000	20K2C00.02	20K2C00.02	20K2C00.02
	LF: 960–2215	20K2E00.02	20K2E00.02	20K2E00.02
	LF: 220–500	20K2B00T[2]	20K2B00T[2]	20K2B00T[2]
	LF: 400–1000	20K2C00T[2]	20K2C00T[2]	20K2C00T[2]
	LF: 960–2215	20K2E00T[2]	20K2E00T[2]	20K2E00T[2]
2				
	[3]	175H3100	175H3100	
				20K4A00A02
3				
	100°	20K7A41	20K7A41	20K7A41
	75°	20K7A11	20K7A11	20K7A11
4				
	Ø 10 × 50 mm	956.1004[4]	956.1004[4]	956.1004[4]
5				
		956.1201[5]	956.1201[5]	956.1201[5]
		956A1501[6]	956A1501[6]	956A1501[6]
	EXPANDO (37/32)	956A15E1[6]	956A15E1[6]	956A15E1[6]

AVENTOS HK-XS

V závislosti na hodnotě faktoru výkonnosti
Függ a teljesítményfaktortól
Szerokość zależna od współczynnika mocy
V závislosti od ukazovateľa výkonnosti

LF

LF = KH [mm] × (FG [kg] + 2 x G [kg])

LF	Standard	LF	TIP-ON
LF 200–1000	20K1101	LF 180–800	20K1101T
LF 500–1500	20K1301	LF 500–1200	20K1301T
LF 800–1800	20K1501	LF 800–1600	20K1501T

- Jednostranný zdvihač / Egyoldali erőhordozó / Siłownik jednostronny / Zvíhací mechanizmus jednostranný

Upozornění: V případě oboustranného využití se ukazatel výkonnosti zdvojnásobí.
Figyelmeztetés: Kétoldali alkalmazásnál duplázódik a teljesítményfaktor
Wskazówka: Przy obustronnym zastosowaniu współczynnik mocy podwaja się
Upozornenie: Pri použití dvoch zdvíhacích mechanizmov sa ukazovateľ výkonnosti zdvojnásobí.

Počet závěsů
3 závěsy od šířky korpusu 900 mm nebo od hodnoty ukazatele výkonnosti 1800
4 závěsy od šířky korpusu 1200 mm nebo od hodnoty ukazatele výkonnosti 2700

Kivetőpántok száma
3 kivetőpánt 900 mm korpuszszélességtől ill. 1800-as teljesítményfaktortól
4 kivetőpánt 1200 mm korpuszszélességnél ill. 2700-as teljesítményfaktortól

Ilość zawiasów
3 zawiasy od szerokości korpusu 900 mm albo od współczynnika mocy 1800
4 zawiasy przy szerokości korpusu 1200 mm albo od współczynnika mocy 2700

Počet závesov
3 závesy od šírky korpusu 900 mm alebo od ukazovateľa výkonnosti 1800
4 závesy pri šírke korpusu 1200 mm alebo od ukazovateľa výkonnosti 2700

V hraničních oblastech jednotlivých zdvihacích mechanizmů doporučujeme zkoušku dorazu!
Az egyes erőhordozók szélső értékeinél ütköztetési próbát javasolunk!
W obszarach granicznych pojedynczego siłownika zalecamy próbę montażu!
V hraničných oblastiach jednotlivých zdvíhacích mechanizmov odporúčame urobiť skúšku fungovania!

Podívejte se na film o montáži a seřízení.
Szerelési és beállítási film megtekintése.
Zobacz film o montażu i regulacji.
Pozrite si film o montáži a nastavení.

		Dřevo	Sklo	Sklo
1				
	LF: 200-1000	20K1101	20K1101	20K1101
	LF: 500-1500	20K1301	20K1301	20K1301
	LF: 800-1800	20K1501	20K1501	20K1501
	LF: 180-800	20K1101T	20K1101T	20K1101T
	LF: 500-1200	20K1301T	20K1301T	20K1301T
	LF: 800-1600	20K1501T	20K1501T	20K1501T
2				
		20K5101		
	EXPANDO	20K51E1		
3				
	[3]	20K4101	20K4101	
	EXPANDO	20K41E1		
				20K4101A
4				
		71B3550	71B3550	71B950A
	INSERTA	71B3590		
		70T3550.TL	70T3550.TL	70T950A.TL
	INSERTA	70T3590.TL		
5				
		175H3100		
	EXPANDO	177H3100E		
6				
	86°	70T3553	70T3553	
7				
	Ø 10 × 50 mm	956.1004[4]	956.1004[4]	956.1004[4]
8				
		956.1201[5]	956.1201[5]	956.1201[5]
		956A1501[6]	956A1501[6]	956A1501[6]
	EXPANDO (37/32)	956A15E1[6]	956A15E1[6]	956A15E1[6]

i

LF = Ukazatel výkonnosti | Teljesítményfaktor | Współczynnik mocy | Ukazovateľ výkonnosti
FG = Hmotnost čela | Előlapsúly | Waga frontu | Hmotnosť čela
G = Úchytka | Fogantyú | Uchwyt | Úchytka
H = Výška korpusu | Korpuszmagasság | Wysokość korpusu | Výška korpusu
FB = Šířka čela | Előlapszélesség | Szerokość frontu | Šírka čela
FH = Výška čela | Előlapmagasság | Wysokość frontu | Výška čela

[1] V případě ukazatele výkonnosti > 17250 doporučujeme dvě synchronizované pohonné jednotky.
[1] 17250-nél nagyobb teljesítményfaktor esetén két szinkronizált meghajtóegységet ajánlunk.
[1] Przy współczynniku mocy > 17250 zalecamy dwie zsynchronizowane jednostki napędu.
[1] Pri ukazovateli výkonnosti > 17250 odporúčame použiť dve zosynchronizované pohonné servo jednotky.

[2] Světle šedá, hedvábně bílá, tmavě šedá
[2] Világosszürke, selyemfehér, mélyszürke
[2] jasnoszary, jedwabiście biały, ciemnoszary
[2] svetlosivá, hodvábna biela, tmavosivá

[3] Pro dřevěná čílka používejte vruty do dřevotřísky (609.1x00). Pro široké alurámečky používejte šrouby do plechu se zápustnou hlavou (660.0950).
[3] Fa előlapokhoz facsavart (609.1x00) használjon. Szélesebb alukeretekhez használjon süllyesztett fejű lemezcsavart (660.0950).
[3] Do frontów drewnianych stosować wkręty do płyty wiórowej (609.1x00). Do szerokiej ramki aluminiowej stosować blachowkręty (660.0950).
[3] Na drevené čelá použite skrutky do drevotrieskových dosiek (609.1x00). Na široké hliníkové rámy používajte skrutky do plechu so zapustenou hlavou (660.0950).

[4] Hedvábně bílá, platinově šedá, Terra černá
[4] Selyemfehér, platinaszürke, terrafekete
[4] jedwabiście biały, szary, brunatnoczarny
[4] hodvábna biela, platinová sivá, terra čierna

[5] Nikl-lakovaná, hedvábně bílá, platinově šedá, Terra černá
[5] Nikkelezett-lakkozott, selyemfehér, platinaszürke, terrafekete
[5] niklowany, jedwabiście biały, szary, brunatnoczarny
[5] nikel lakovaný, hodvábna biela, platinová sivá, terra čierna

[6] Platinově šedá
[6] Platinaszürke
[6] szary
[6] platinová sivá

Barva	Význam
bílá	Standard | Standard | Standard | Štandard
oranžová	SERVO-DRIVE
černá	TIP-ON

POZOR | FIGYELMEZTETÉS | OSTRZEŻENIE | VAROVANIE

Dbejte prosím bezpečnostních pokynů, uvedených na kování AVENTOS.
Kérjük ügyeljen az AVENTOS-vasalatok biztonsági utasításaira.
Proszę przestrzegać wskazówek bezpieczeństwa umieszczonych na okuciach AVENTOS.
Dbajte prosím na bezpečnostné upozornenia uvedené na kovaniach AVENTOS.

FG [kg] Orientační hodnoty | FG [kg] Tájékoztató érték | FG [kg] Wartości przybliżone | FG [kg] Orientačné hodnoty

FH [mm] \ FB [mm]	400			450			500			550			600		
300	1.6	1.7	1.6	1.7	1.9	1.8	1.9	2.2	2.0	2.1	2.4	2.2	2.3	2.6	2.4
350	1.8	2.0	1.9	2.0	2.3	2.1	2.3	2.5	2.3	2.5	2.8	2.5	2.7	3.0	2.7
400	2.1	2.3	2.1	2.3	2.6	2.3	2.6	2.9	2.6	2.8	3.2	2.8	3.1	3.5	3.0
450	2.3	2.6	2.3	2.6	2.9	2.6	2.9	3.2	2.8	3.2	3.6	3.1	3.5	3.9	3.4
500	2.6	2.9	2.6	2.9	3.2	2.8	3.2	3.6	3.1	3.6	4.0	3.4	3.9	4.3	3.7
550	2.8	3.2	2.8	3.2	3.6	3.1	3.6	4.0	3.4	3.9	4.4	3.7	4.3	4.8	4.0
600	3.1	3.5	3.0	3.5	3.9	3.4	3.9	4.3	3.7	4.3	4.8	4.0	4.7	5.2	4.4
700	3.6	4.0	3.5	4.1	4.5	3.9	4.5	5.1	4.3	5.0	5.6	4.7	5.4	6.1	5.0
800	4.1	4.6	4.0	4.7	5.2	4.4	5.2	5.8	4.8	5.7	6.4	5.3	6.2	6.9	5.7
900	4.7	5.2	4.4	5.2	5.8	4.9	5.8	6.5	5.4	6.4	7.1	5.9	7.0	7.8	6.4
1.040	5.4	6.0	5.1	6.0	6.8	5.7	6.7	7.5	6.2	7.4	8.3	6.8	8.1	9.0	7.3

FH [mm] \ FB [mm]	700			800			900			1000		
300	2.7	3.0	2.7	3.1	3.5	3.1	3.5	3.9	3.5	3.9	4.3	3.8
350	3.2	3.5	3.1	3.6	4.0	3.5	4.1	4.5	4.0	4.5	5.0	4.4
400	3.6	4.0	3.5	4.1	4.6	4.0	4.7	5.2	4.4	5.2	5.8	4.9
450	4.1	4.5	3.9	4.7	5.2	4.4	5.2	5.8	4.9	5.8	6.5	5.5
500	4.5	5.1	4.3	5.2	5.8	4.8	5.8	6.5	5.4	6.5	7.2	6.0
550	5.0	5.6	4.7	5.7	6.4	5.3	6.4	7.1	5.9	7.1	7.9	6.5
600	5.4	6.1	5.0	6.2	6.9	5.7	7.0	7.8	6.4	7.8	8.7	7.1
700	6.3	7.1	5.8	7.2	8.1	6.6	8.1	9.1	7.4	9.0	10.1	8.1
800	7.2	8.1	6.6	8.3	9.2	7.5	9.3	10.4	8.3	10.3	11.6	9.2
900	8.1	9.1	7.4	9.3	10.4	8.3	10.5	11.7	9.3	11.6	13.0	10.3
1.040	9.4	10.5	8.4	10.7	12.0	9.5	12.1	13.5	10.7	13.4	15.0	11.8

FH [mm] \ FB [mm]	1200			1500			1800		
300	4.7	5.2	4.6	5.8	6.5	5.7	7.0	7.8	6.8
350	5.4	6.1	5.2	6.8	7.6	6.5	8.1	9.1	7.7
400	6.2	6.9	5.9	7.8	8.7	7.3	9.3	10.4	8.7
450	7.0	7.8	6.5	8.7	9.7	8.1	10.5	11.7	9.6
500	7.8	8.7	7.1	9.7	10.8	8.8	11.6	13.0	10.6
550	8.5	9.5	7.8	10.7	11.9	9.6	12.8	14.3	11.5
600	9.3	10.4	8.4	11.6	13.0	10.4	14.0	15.6	12.4
700	10.9	12.1	9.7	13.6	15.2	12.0	16.3	18.2	14.3
800	12.4	13.9	10.9	15.5	17.3	13.6	18.6	20.8	16.2
900	14.0	15.6	12.2	17.4	19.5	15.1	20.9	23.4	18.0
1.040	16.1	18.0	14.0	20.2	22.5	17.3	24.2	27.0	20.7

Dřevotříska (hustota: 680 kg/m³) | Forgácslap (sűrűség: 680 kg/m³)
Płyta wiórowa (gęstość: 680 kg/m³) | Drevotrieskové dosky (hustota: 680 kg/m³)

MDF (hustota: 760 kg/m³) | MDF (sűrűség: 760 kg/m³)
MDF (gęstość: 760 kg/m³) | MDF (hustota: 760 kg/m³)

Sklo/hliník (hustota skla: 2500 kg/m³) | Üveg/alu (üveg sűrűsége: 2500 kg/m³)
Szkło/aluminium (gęstość szkła: 2500 kg/m³) | Sklo/Hliník (hustota skla: 2500 kg/m³)

Uvedené hmotnosti představují orientační hodnoty, které se mohou v závislosti na tloušťce materiálu a rozměrech čel obměňovat. | A megadott súlyok tájékoztató értékek amik az anyagvastagságnak megfelelően változtathatók.
Podane wagi są wartościami przybliżonymi i w zależności od gęstości materiału i wymiarów frontu mogą się nieco różnić. | Uvedené hmotnosti sú orientačné a môžu byť odlišné vzhľadom na hustotu materiálu a rozmery čela.

© Copyright by Blum · Subject to technical modifications and changes to the range without notice · Printed in Austria · IDNR: 441.202.9 · PO-092/1 ML-AL/08.17-1